Updates? → D+H Downloads

Originalanleitung
Original instructions
Notice originale
Manual original

GH-CPS-M/-P

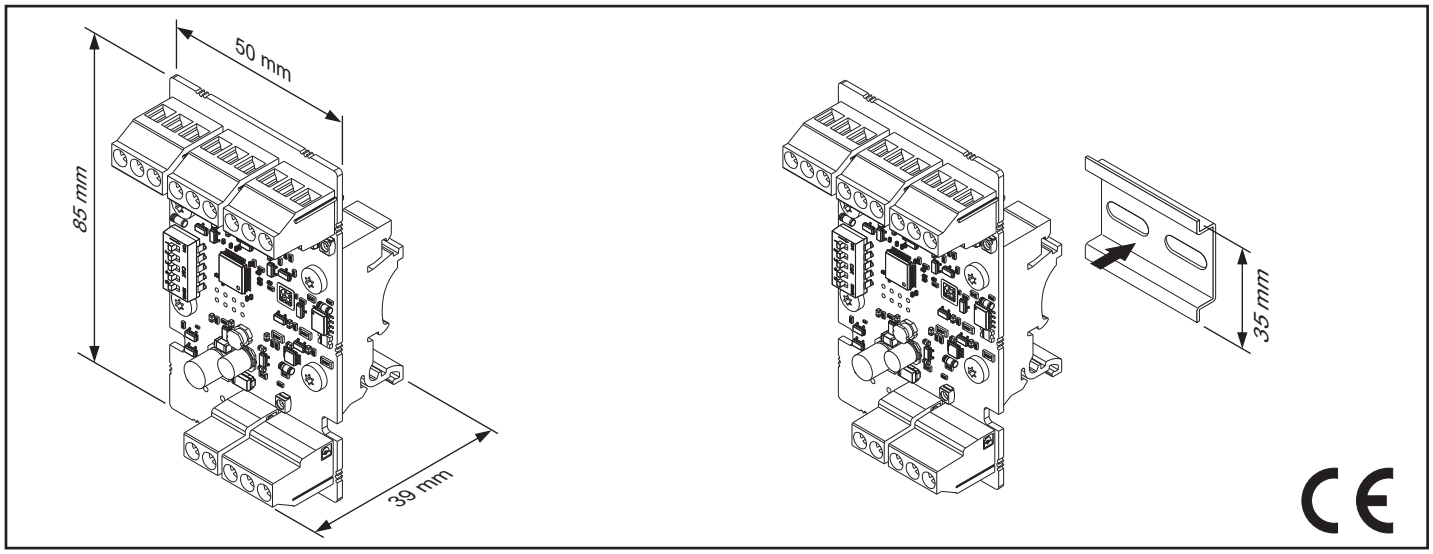

Bestimmungsgemäße Verwendung

- Der Gruppenanschluss einer D+H Rauchabzugszentrale wird durch den GroupHub auf 3 separate, überwachte Gruppenstränge zu je 3 Adern aufgesplittet
- Kompatibel mit D+H Rauchabzugszentralen CPS-M (mit Modul AM 24) und CPS-P

Intended use

- The group connection of a D+H smoke vent control panel is split by the GroupHub into 3 separate, monitored group lines, each with 3 wires.
- Compatible with D+H smoke vent control panels CPS-M (with module AM 24) and CPS-P

Utilisation conforme

- Le raccordement groupé d'une centrale de désenfumage D+H est réparti par le GroupHub sur 3 groupes séparés et surveillés, chacun comportant 3 fils.
- Compatible avec les centrales de désenfumage D+H CPS-M (avec module AM 24) et CPS-P

Utilización reglamentaria

- La conexión en grupo de una central de extracción de humos D+H se divide mediante el GroupHub en 3 ramales de grupo separados y supervisados, cada uno con 3 conductores.
- Compatible con centrales de extracción de humos CPS-M (con módulo AM 24) y CPS-P de D+H

Sicherheitshinweise

- **Anschluss darf nur durch eine autorisierte Elektrofachkraft erfolgen!**
- Betriebsspannung 24 V DC!
- Leitungen nicht mit Starkstromleitungen zusammen verlegen!
- Nur in trockenen Räumen verwenden

Safety notes

- **Connection must be carried out by a certified electrical technician!**
- Operating voltage 24 V DC!
- Do not run cables with together power lines!
- Use only in dry rooms

Consignes de sécurité

- **Seul un électricien qualifié est autorisé à procéder au raccordement!**
- Tension de service 24 V DC !
- Ne pas câbler les lignes ensemble avec des lignes haute tension !
- N'utiliser que dans des locaux secs

Notas de seguridad

- **¡La conexión deberá ser realizada únicamente por un técnico electricista!**
- ¡Tensión de servicio 24 V DC!
- ¡No colocar cables junto a líneas de alta tensión!
- Usar solo en lugares secos

Technische Daten / Technical data / caractéristiques techniques / Datos técnicos

Versorgung / supply / alimentation / alimentación	: 24 V DC
Ausgangsspannung / output voltage / tension de sortie / tensión de salida	: 24 V DC
Stromaufnahme Gruppe im STOP / current consumption group in STOP / consommation d'énergie groupe en ARRÊT / consumo de corriente grupo en PARADA	: 2,2 mA
Betriebsart: Alarm/Lüftung / mode of operation: alarm/ventilation / mode de service : alarme/ventilation / modo de servicio: alarma/ventilación	: Kurzzeitbetrieb, 30% ED / short-time duty, 30% duty cycle / mode intermittent, 30 % ED / funcionamiento breve, 30 % ED
Gruppenausgangsstrom / Group output current / Courant de sortie du groupe / Corriente de salida del grupo	: max. 10 A (CPS-M) / max. 20 A (CPS-P)
Pro Antriebsgruppe / Per drive group / Par groupe de moteurs / Por grupo de accionamiento*	: max. 15 A
Temperaturbereich / temperature range / plage de températures / rango de temperatura	: -5 ... +40 °C

* in Summe (alle Gruppen) / Total (all groups) / au total (tous les groupes) / en total (todos los grupos): ≤ 10 A (CPS-M) / 20 A (CPS-P)

DIP-Schalter/ DIP switch/ commutateur DIP/ interruptor DIP

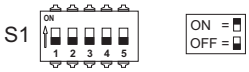

	Funktion/ function/ fonction/ función					Werkseinstellung/ factory setting/ réglage par défaut/ ajuste de fábrica
S1.1	**S1.1**	**S1.2**	**S1.3**	**Nummer/ number/ numéro/ número**	**Modus / mode / modo**	OFF
	OFF	OFF	OFF	0	Keine zugewiesene Zentrale/ no control panel assigned/ aucune centrale attribuée/ no hay central asignada	
S1.2	ON	OFF	OFF	1	Überwachung mit CPS-P/ monitoring with CPS-P/ surveillance avec CPS-P/ supervisión con CPS-P	OFF
	OFF	ON	OFF	2	Überwachung mit CPS-M und AM 24 / Monitoring with CPS-M and AM 24/ surveillance avec CPS-M et AM 24/ monitorización con CPS-M y AM 24	
	ON	ON	OFF	3	Nicht belegt/ not assigned/ non attribué/ sin asignar	
	OFF	OFF	ON	4	Nicht belegt/ not assigned/ non attribué/ sin asignar	
S1.3	ON	OFF	ON	5	Nicht belegt/ not assigned/ non attribué/ sin asignar	OFF
	OFF	ON	ON	6	Nicht belegt/ not assigned/ non attribué/ sin asignar	
	ON	ON	ON	7	Nur EM 47-K, keine Überwachung/ only EM 47-K, no monitoring/ uniquement EM 47-K, pas de surveillance/ Solo EM 47-K, sin supervisión	
S1.4	Nicht belegt/ not assigned/ non attribué/ sin asignar					OFF
S1.5	Lampentest/ lamp test/ test de lampe/ prueba de lámparas					OFF

LED-Störungsanzeigen/ LED fault indications/ affichage des pannes par LED/ Indicaciones de avería LED

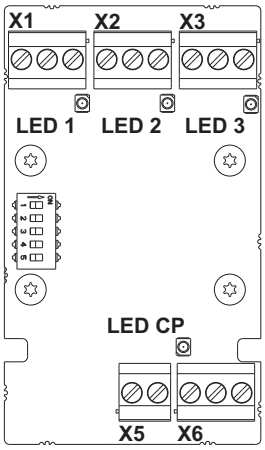

Modus / mode / modo	LED 1	LED 2	LED 3	LED CP
Lampentest/ lamp test/ test de lampe/ prueba de lámparas	ON, 5 sec.	ON, 5 sec.	ON, 5 sec.	ON, 5 sec.
Keine zugewiesene Zentrale/ no control panel assigned/ aucune centrale attribuée/ no hay central asignada	Lauflicht: eine Störung wird zur Zentrale weitergeleitet/ Sequential light: a fault is forwarded to the control panel/ Voyant clignotant : un défaut est transmis à la centrale/ luz intermitente: se transmite un fallo a la central			ON
Nicht belegt/ not assigned/ non attribué/ sin asignar	Lauflicht: eine Störung wird zur Zentrale weitergeleitet/ Sequential light: a fault is forwarded to the control panel/ Voyant clignotant : un défaut est transmis à la centrale/ luz intermitente: se transmite un fallo a la central			ON
Nur EM 47-K/ only EM 47-K/ uniquement EM 47-K/ Solo EM 47-K	Im Gleichtakt blinkend/ flashing in unison/ clignotant à l'unisson/ parpadeando al unísono			OFF
Überwachung/ monitoring/ surveillance/ supervisión	Fault: ON OK: OFF	Fault: ON OK: OFF	Fault: ON OK: OFF	Fault: ON OK: OFF

Anschluss / Connection / Connexion / Conexión

Zentrale / Control panel / Centrale / Central: CPS-P

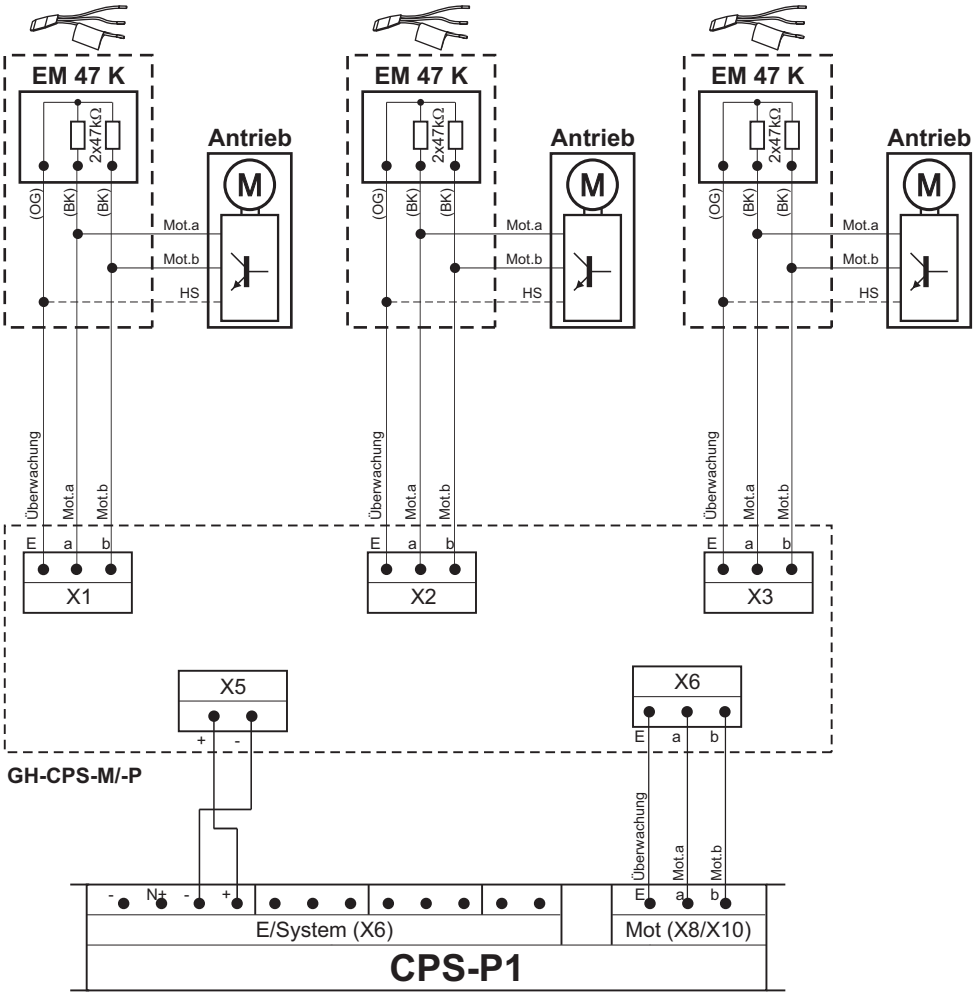

(WH)	weiss	/ white	/ blanc	/ blanco
(BN)	braun	/ brown	/ brun	/ marrón
(OG)	orange	/ orange	/ orange	/ naranja
(YE)	gelb	/ yellow	/ jaune	/ amarillo
(GN)	grün	/ green	/ vert	/ verde
(PK)	rosa	/ pink	/ rose	/ rosa
(GY)	grau	/ grey	/ gris	/ gris

Anschluss / Connection / Connexion / Conexión

Zentrale / Control panel / Centrale / Central: CPS-M

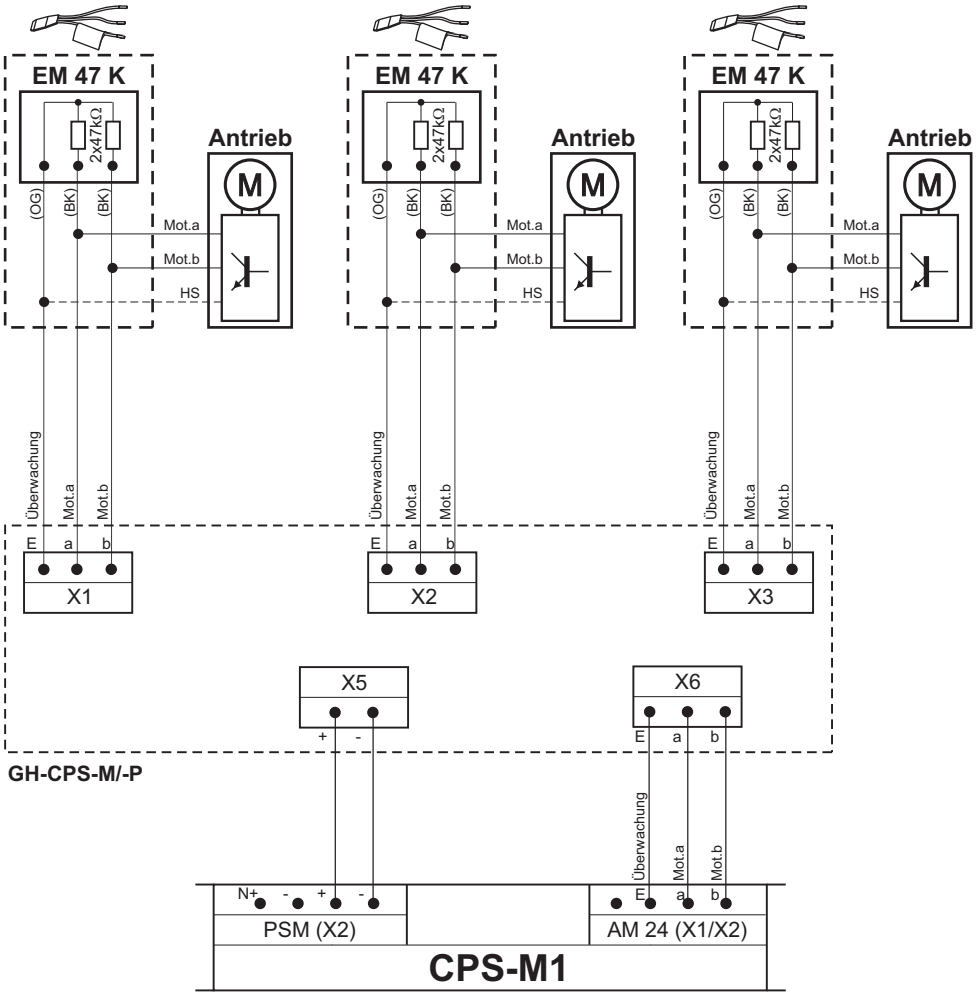

(WH)	weiss	/ white	/ blanc	/ blanco
(BN)	braun	/ brown	/ brun	/ marrón
(OG)	orange	/ orange	/ orange	/ naranja
(YE)	gelb	/ yellow	/ jaune	/ amarillo
(GN)	grün	/ green	/ vert	/ verde
(PK)	rosa	/ pink	/ rose	/ rosa
(GY)	grau	/ grey	/ gris	/ gris

D+H Mechatronic AG
Georg-Sasse-Str. 28-32
22949 Ammersbek, Germany

Tel.: +4940-605 65 239
Fax: +4940-605 65 254
E-Mail: info@dh-partner.com

www.dh-partner.com

© 2025 D+H Mechatronic AG, Ammersbek
Technische Änderungen vorbehalten. /
Rights to technical modifications reserved. /
Sous réserve de modifications techniques. /
Derecho reservado a modificaciones técnicas.