Updates? ➡ D+H Downloads

BRM-24-3

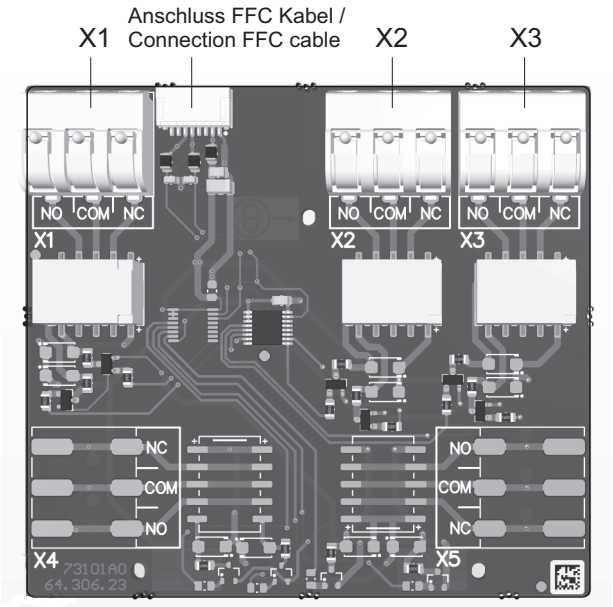

WARNUNG

Lesen Sie alle Sicherheitshinweise, Anweisungen, Bebilderungen und technischen Daten, mit denen dieses Produkt versehen ist.
Versäumnisse bei der Einhaltung der nachfolgenden Anweisungen können elektrischen Schlag, Brand und/oder schwere Verletzungen verursachen.
Bewahren Sie alle Sicherheitshinweise und Anweisungen für die Zukunft auf.

WARNING

Read all safety warnings, instructions, illustrations and specifications provided with this product.
Failure to follow all instructions listed below may result in electric shock, fire and/or serious injury.
Save all warnings and instructions for future reference.

Sicherheitshinweise

- **Anschluss darf nur durch eine autorisierte Elektrofachkraft erfolgen!**
- Betriebsspannung 24 V DC!
- 24 V DC Leitungen dürfen nicht zusammen mit 230 V AC Leitungen im selben Kabelkanal verlegt werden!
- Nur in trockenen Räumen verwenden.
- Nur unveränderte D+H-Originalteile verwenden.

Safety notes

- **Connection must be carried out by a certified electrical technician!**
- Operating voltage 24 V DC!
- Do not lay 24 V DC and 230 V AC cables in the same cable duct!
- Use only in dry rooms
- Only use unmodified original D+H parts.

Bestimmungsgemäße Verwendung

Das Meldungsmodul dient zur Übermittlung von Zuständen der CPS-B mittels potenzialfreier bistabiler Relais.

Intended use

The signalling module is used to transmit the status of the CPS-B using isolated bistable relays.

Technische Daten

Allgemein

Typ:	BRM-24-3
Rel. Luftfeuchtigkeit (Betrieb):	5 % RH ... 95 % RH
Temp. Bereich:	-5°C ... +40°C

Relay terminals

Kontaktbelastung:	30V DC / 0,5 A

Technical data

General

Typ:	BRM-24-3
Rel. air humidity (operation):	5 % RH ... 95 % RH
Temperature range:	-5°C ... +40°C

Relay terminals

Contact load capacity:	30V DC / 0,5 A

Funktionen

Ausgabe der Meldungen über die Relais:

Relais X1: Gruppenstörung
Relais X2: Akkustörung
Relais X3: Sammelstörung
- Temperatursensorfehler
- Speicher-/Systemüberwachungsfehler (Watchdog & CRC)
- Linienstörung
- Netzausfall

Features

Output of the signals via the relays:

Relay X1: Group fault
Relay X2: Battery failure
Relay X3: General malfunction
- Temperature sensor error
- Memory/system monitoring errors (watchdog & CRC)
- Line fault
- Mains outage

Klemmenbelegung – Relaisklemmen / Terminal assignment – Relay terminals X1, X2, X3

Klemme / Terminal	Bezeichnung / Designation	Beschreibung / Description
X.1	NO	Potentialfreier Ausgang – Schließer / Isolated output - normally open contact
X.2	COM	Potentialfreier Ausgang – COM / Isolated output - COM
X.3	NC	Potentialfreier Ausgang – Öffner / Isolated output - normally closed contact

Anschlussplan / Connection BRM-24-3

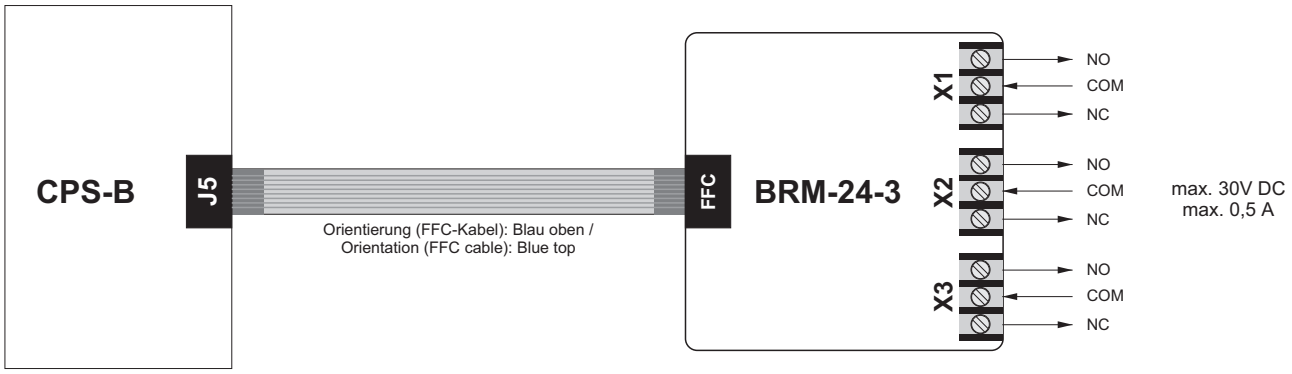

Montage und Anschluss

Hinweis:
Die CPS-B benötigt mind. Version SW 90001B6 oder neuer und den bestückten Stecker J5 (in einigen 2.5A Zentralen nicht verbaut).
Nach dem Firmwareupdate muss ein Neustart der Zentrale erfolgen.

Das Modul wird auf der Umhausung der CPS-B mittels Abstandhalter befestigt. Die CPS-B und BRM-24-3 werden mit einem FFC-Kabel (blaue Seite zeigt nach oben) verbunden. Abstandhalter und FFC-Kabel sind im Lieferumfang enthalten.
An den Relais wird bei COM die Spannung für die Relaisausgänge (NO, NC) gelegt.

Installation and connection

Notice/information:
The CPS-B requires at least version SW 90001B6 or newer and the equipped terminal J5 (not installed in some 2.5A control panels).
After the firmware update, the control panel must be restarted.

The module is attached to the housing of the CPS-B using spacers. The CPS-B and BRM-24-3 are connected with a FFC cable (blue side facing upwards). The spacer and FFC cable are included in the scope of supply. The voltage for the relay outputs (NO, NC) is applied to the relays at COM.

Entsorgung

Elektrogeräte, Zubehör, Batterien und Verpackungen sollen einer umweltgerechten Wiederverwertung zugeführt werden.
Werfen Sie Elektrogeräte und Batterien nicht in den Hausmüll!
Nur für EU-Länder:
Gemäß der Europäischen Richtlinie 2012/19/EU über Elektro- und Elektronik-Altgeräte und ihrer Umsetzung in nationales Recht müssen nicht mehr gebrauchsfähige Elektrogeräte getrennt gesammelt und einer umweltgerechten Wiederverwertung zugeführt werden.

Disposal

Electrical devices, accessories, batteries and packaging should be sorted for environmental-friendly recycling. Do not dispose electrical devices and batteries into household waste!
Only for EC countries:
According the European Guideline 2012/19/EU for waste electrical and electronic equipment and its implementation into national right, electrcal devices that are no longer usable must be collected separately and disposed of in an environmentally correct manner.

Konformitätserklärung

Wir erklären in alleiniger Verantwortung, dass das unter „Technische Daten“ beschriebene Produkt mit den folgenden Richtlinien übereinstimmt:

2011/65/EU, 2014/53/EU

S.I. 2012/3032, S.I. 2017/1206

Technische Unterlagen bei:
D+H Mechatronic AG, D-22949 Ammersbek

Dirk Dingfelder
CEO
05.11.2025

Maik Schmees
CTO

Declaration of Conformity

We declare under our sole responsibility that the product described under “Technical Data” is in conformity with the following regulations:

2011/65/EU, 2014/53/EU

S.I. 2012/3032, S.I. 2017/1206

Technical file at:
D+H Mechatronic AG, D-22949 Ammersbek

Dirk Dingfelder
CEO
05.11.2025

Maik Schmees
CTO

D+H Mechatronic AG • Georg-Sasse-Str. 28-32 • 22949 Ammersbek • Germany • Tel.: +4940-605 65 239 • Fax: +4940-605 65 254 • E-Mail: info@dh-partner.com • www.dh-partner.com
© 2024 D+H Mechatronic AG, Ammersbek • Technische Änderungen vorbehalten. / Rights to technical modifications reserved.